

Электрический проточный водонагреватель – кран

Инструкция по установке и руководство по эксплуатации

Модель: E8-S6-10D

Содержание

	Стр.
Электрическая схема	3
Технические характеристики	4
Важные инструкции по технике безопасности	4
Руководство по установке	8
Инструкция по эксплуатации	11
Техническое обслуживание	12
Гарантийный талон	15
Отметки о тех обслуживании	16
Контакты поставщика	17

Внимательно прочитайте и следуйте инструкциям по установке и эксплуатации, чтобы обеспечить долгий срок службы и надежную работу данного прибора.

Электрическая схема

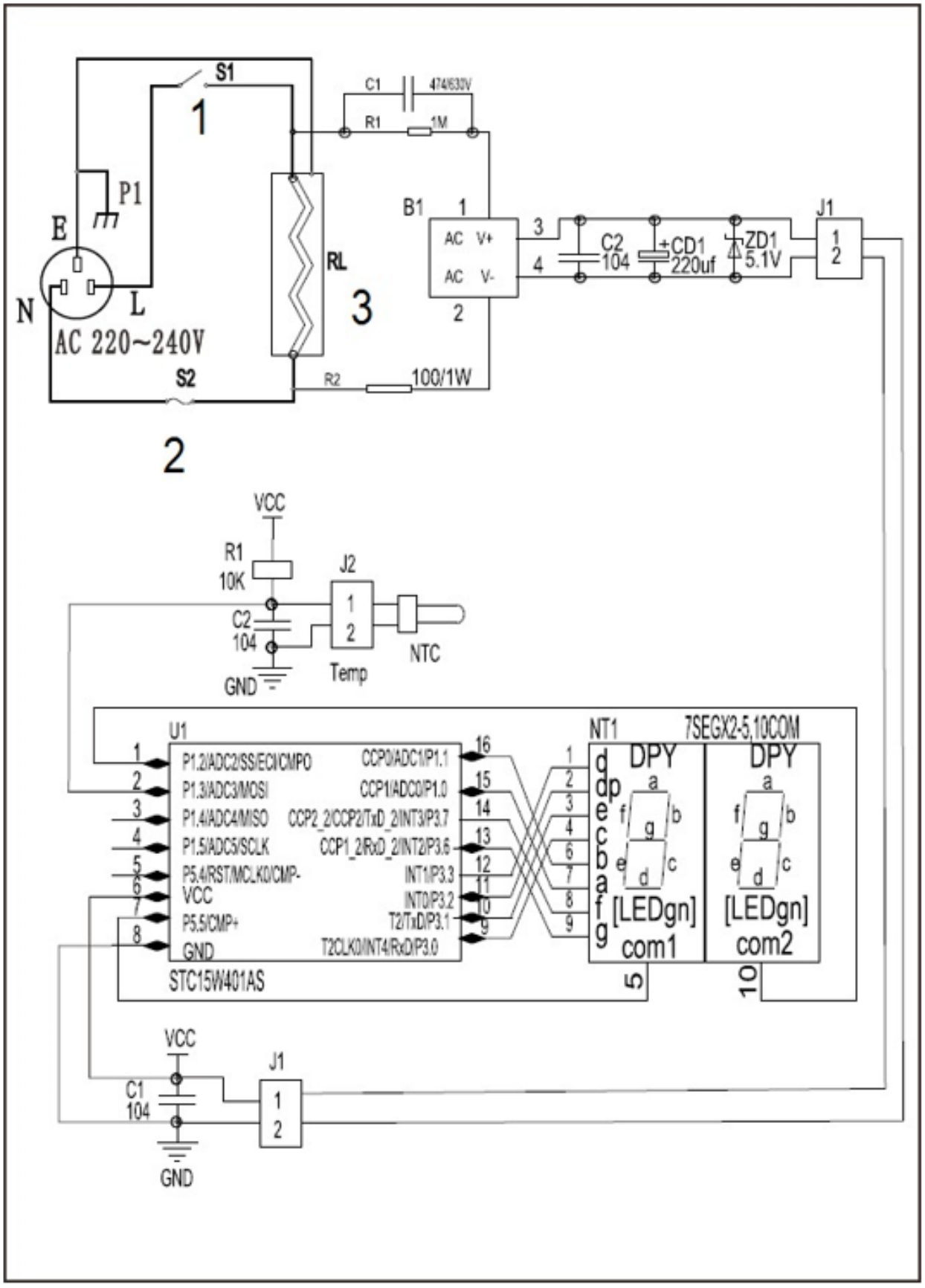

Технические характеристики

Модель	E8-S6-10D
Напряжение	220 В ~ 240 В
Частота	50 Гц
Номинальный ток	16 А
Мощность	3 300 Вт – 3 600 Вт
Диапазон температур	30-60°C
Защита от перегрева	70° C
Давление воды	0,04-0,5 МПа
Минимальный расход воды	1.0 л/мин
Производительность горячей воды при ΔT=30 ℃	1,5 -2,0 л
Подключение воды	G1/2
Сечение медной жилы (соединительного провода)	Не менее 2,5 мм^2
Класс защиты	IPX4

Важные указания по технике безопасности:

Для вашего удобства и во избежание травм и материального ущерба вам и другим лицам, пожалуйста, прочтите все инструкции перед установкой или использованием этого крана, для мгновенной подачи горячей воды и обязательно соблюдайте приведенные ниже меры предосторожности. Несоблюдение инструкций по безопасному использованию может привести к несчастным случаям.

1. Категорически запрещается размещать воспламеняющиеся и взрывоопасные предметы вблизи данного изделия. Категорически запрещается устанавливать данное изделие вблизи объектов с высокой температурой и избегать попадания прямых солнечных лучей.

2. Во избежание поражения электрическим током категорически запрещается прикасаться к вилке влажными руками; при установке или ремонте строго запрещено подключать электропитание. Если во время использования изделия возникают какие-либо отклонения, такие как необычный шум, запах, высокая температура, деформация и т.д., пожалуйста, немедленно отключите его от сети электропитания и водоснабжения и прекратите использование изделия.

3. Категорически запрещается заменять шнур питания без разрешения. Выберите подходящий источник питания с независимым напряжением в соответствии с моделью. Категорически запрещается использовать удлинители, розетки с недостаточными техническими характеристиками и поврежденные шнуры питания. Для обеспечения безопасного использования данное устройство должно быть надежно подключено к проводу заземления.
Устройство защитного отключения (УЗО) приобретается отдельно и устанавливается в электрощит.
При отключении питания не тяните непосредственно за шнур питания, чтобы предотвратить его обрыв. Если шнур питания поврежден, он подлежит замене строго специалистами отдела технического обслуживания производителя. Если данное устройство не используется в течение длительного времени, пожалуйста, отключите его от сети электропитания и закройте клапан подачи воды.

4. Категорически запрещается устанавливать данное изделие на улице (вне помещения); категорически запрещается подключать данное изделие к солнечным водонагревателям и проточным водонагревателям.

Строго запрещено устанавливать данное изделие под любым углом, кроме вертикального. Для получения информации о правильном способе установки, пожалуйста, ознакомьтесь со схемой установки.

Для подключения к данному изделию рекомендуется использовать новый шланг в оплетке из нержавеющей стали. Не рекомендуется повторно использовать старый шланг в оплетке.

5. Категорически запрещается устанавливать данное устройство в местах, где возможно образование льда. Если вода в кране может замерзнуть, рекомендуется подогреть устройство и отключить электропитание. После покупки аппарата в холодное зимнее время (при температуре ниже 0 градусов), перед установкой и использованием обязательно поместить его в теплое помещение на 5-7 часов.

6. Категорически запрещается модифицировать данное изделие без разрешения, а также использовать его для принятия душа; категорически запрещается подключать к водовыпускному отверстию компоненты, не предназначенные для перекрытия потока (такие как: универсальные форсунки, форсунки-бустеры, диэлектрические перегородки, фильтры, очистители и другие устройства для перекрытия потока).

7. При первом использовании данного устройства, пожалуйста, сначала включите воду, а затем питание. При возобновлении использования в первый раз после кратковременного отключения воды, технического обслуживания трубопровода или длительного неиспользования обязательно сначала выключите воду и дождитесь, пока воздух и грязная вода выйдут из трубопровода, прежде чем включать питание.

8. Не позволяйте маленьким детям пользоваться данным изделием, прикасаться к нему, приближаться к нему или взбираться на него. Дети, люди с нарушениями интеллекта и сенсорными нарушениями должны пользоваться данным изделием в сопровождении опекуна.

9. Для пользователей с низким расходом воды в сельской местности, на верхних этажах высотных зданий и т.д. перед установкой необходимо, убедиться, что давление и расход воды в быту соответствуют рабочим требованиям, чтобы кран не работал из-за низкого давления воды и слишком высокой температурой воды на выходе. Пользователи, у которых дома установлены накопительные насосы и давление воды превышает 0,5 МПа, не должны использовать данное изделие или использовать его после установки клапана, снижающего давление, чтобы избежать повреждения крана.

10. Температура воды, отображаемая на дисплее данного устройства, указана только для справки. После отключения функции подогрева электрических смесителей остаточное тепло, оставшееся в нагревательной трубке, приведет к повышению температуры воды. Рекомендуется подождать, пока температура стабилизируется, прежде чем снова использовать функцию нагрева, чтобы избежать ожогов, вызванных чрезмерной температурой.

11. При использовании данного устройства проверьте, соответствует ли поперечное сечение электросчетчика и провода питания требованиям к энергопотреблению крана (в качестве провода питания следует использовать медный провод с площадью поперечного сечения, соответствующей номинальным требованиям к электропитанию крана). Если мощность электросети в месте установки невелика, старайтесь одновременно не использовать другие мощные электроприборы (электрический утюг, кондиционер, микроволновую печь и т.д.), чтобы избежать перегрузки электросчетчика и внутренней электропроводки.

12. Данное устройство для подачи воды необходимо регулярно очищать от накипи. Если во время использования поток воды уменьшается, это может быть связано с попаданием загрязнений в воду. Пожалуйста, очистите фильтр под корпусом крана на входе воды и на выходе - аэратор (инструкции по очистке приведены в разделе "Обычное техническое обслуживание"). Горячую воду, нагретую с помощью данного устройства, не следует использовать непосредственно в качестве питьевой воды или для аналогичных целей.

13. Если вы подозреваете, что в вашей воде слишком много хлора, рекомендуется использовать систему фильтрации воды.

14. При отсутствии потока воды из крана, рекомендуется включить кран и установить температуру нагрева.

15. Номинальное давление в корпусе крана должно быть равным 0 Па, а заслонка для подачи воды не должна быть закрыта. Электрическая вилка крана не должна быть подключена к другому крану или прибору, отличному от указанного.

16. В холодное зимнее время, если температура горячей воды недостаточно высока, вы можете отрегулировать подачу воды с помощью ручки, чтобы увеличить или уменьшить температуру горячей воды.

17. Кран включался перед отправкой с завода. Если во время первого использования на входе и выходе будет небольшое количество воды, это нормально, пожалуйста продолжайте использовать кран.

18. Если провод поврежден, вам необходимо обратиться к квалифицированному электрику, чтобы он заменил его специальным проводом от нашего официального дилера.

19. Данное устройство не предназначено для коммерческого использования.

20. На задней панели устройства предусмотрена функция защиты от сброса давления при не стандартных условиях работы, или при закупорке водовыпуска. Если устройство находится в процессе сброса давления или сразу после него, необходимо понаблюдать, нет ли других отклонений в работе устройства. Если они появились, сначала отключите питание, а затем обратитесь в службу поддержки клиентов.

Руководство по установке

Установка должна выполняться в соответствии с Национальными правилами по электротехнике. местными правилами по электротехнике и сантехнике.

I) Убедитесь, что прибор исправен, а фитинги укомплектованы.

2) Убедитесь, что напряжение основного источника питания, давление воды, заземление, сила тока и провода соответствуют требованиям, предъявляемым к установке.

3) Прибор должен быть подключен к заземленным соответствующим образом ответвлениям с соответствующим номинальным напряжением.

4) Если вы не собираетесь пользоваться краном в течение длительного времени, пожалуйста, отключите заглушку для защиты от протечек.

5) Установите устройство вертикально так, чтобы все сантехнические соединения были расположены в нижней части устройства.

6) Во время установки перед подачей питания необходимо проверить подачу воды.

Способ установки

Шаг 1 – Питание крана может быть подключено 2 разными способами,

1) Над столешницей; 2) Под столешницей;

Пожалуйста, сначала выберите режим подключения питания. Ниже приведен чертеж установленной сборки

Шаг 2- Подключите трубку для подачи воды, закрепите верхнюю крышку на корпусе крана.

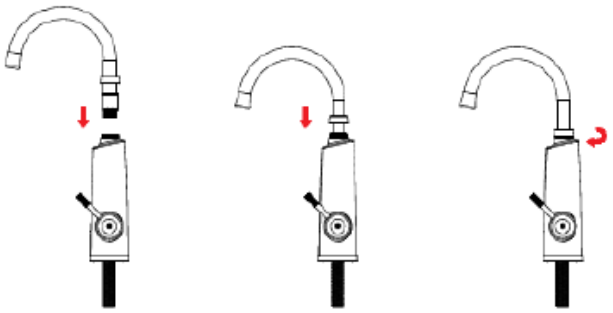

Шаг 3 - Сделайте так, чтобы патрубок для подвода воды проходил через резиновое уплотнение.

3-1) если шнур питания подсоединен над столешницей, держите его над ней, как показано на рис. 3-A;

3-2) если шнур питания подсоединен под столешницей, проденьте его в резиновое уплотнение, затем пропустите через отверстие в столе. Как показано на рис. 3-B;

Рис. 3-A- Шнур питания над столешницей

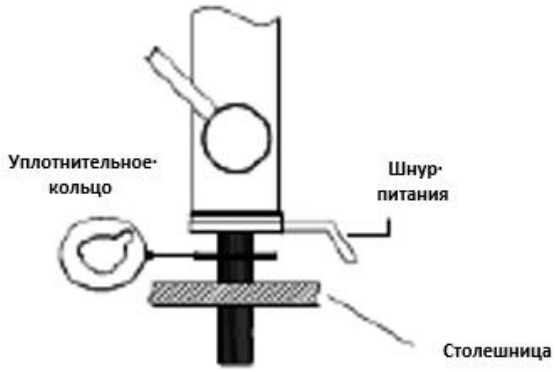

Рис. 3-B- Шнур питания под столешницей

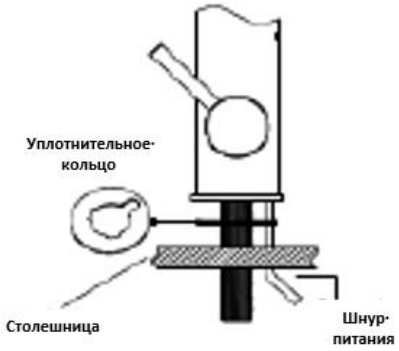

Шаг 4 - Закрутите прижимную гайку, чтобы еще сильнее прикрутить кран к столешнице.

Рис. 4-A- шнур питания над столешницей

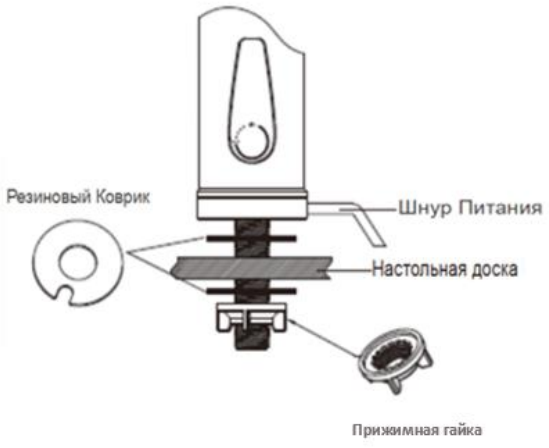

Рис. 4-B- Шнур питания под столешницей

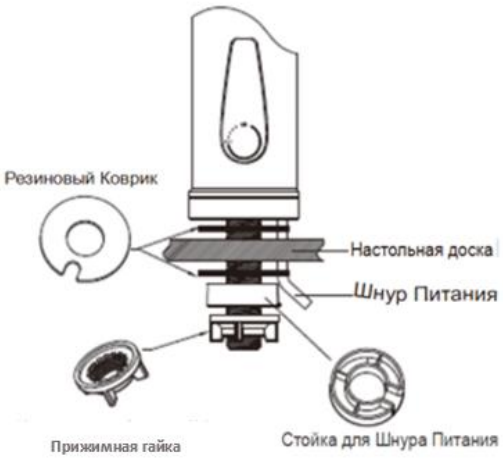

Шаг 5- Подсоедините подводящую водопроводную трубу, не забудьте закрепить фильтрующую сетку внутри гайки водопроводной трубы, убедитесь, что вода отключена.

Рис. 5-A- шнур питания над столешницей

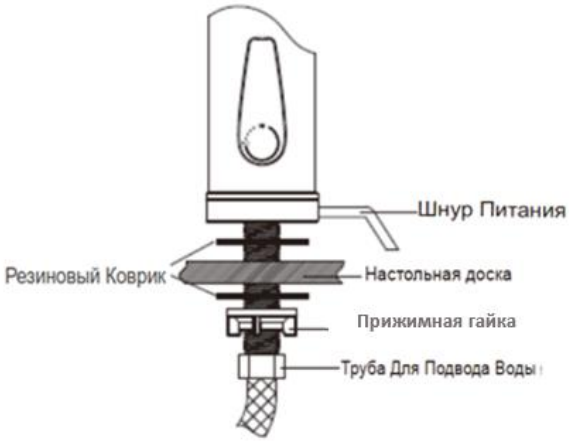

Рис. 5-B- Шнур питания под столешницей

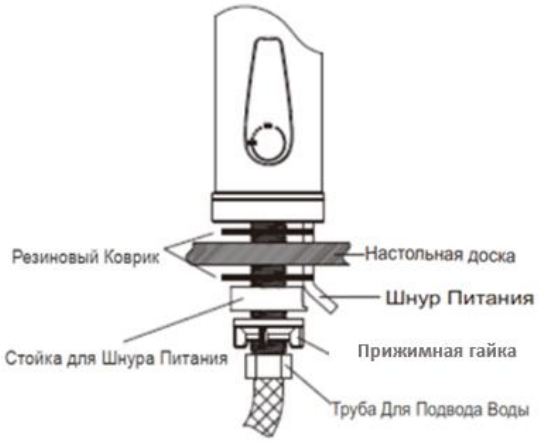

Подсоединения для подачи воды

1) Устройство должно быть подключено непосредственно к магистральному водопроводу. Промойте трубу водой, чтобы удалить мусор или сыпучие частицы.

2) Для подключения к данной модели необходимо использовать патрубки для подачи воды G 1/2".

3) Пожалуйста, не забудьте установить резиновые уплотнительные кольца на соединениях. Когда все подключения к водопроводу будут завершены, проверьте, нет ли утечек, и перед началом работы примите меры по устранению неполадок.

Электрическое подключение

1) Все устройства должны быть подключены к надлежащим образом заземленной специализированной сети с соответствующим номинальным напряжением.

2) Во всех моделях, подключенных к единой цепи, используйте источник питания, защищенный двухполюсными выключателями.

3) При подаче кабеля на клеммные колодки, пожалуйста, убедитесь, что концы металлического провода и клеммные колодки полностью

соприкасаются. Затем затяните винты, чтобы убедиться в прохождении полного тока.

Инструкция по эксплуатации

1) При первом включении, пожалуйста, включите воду, прежде чем подавать питание на прибор.

2) Включите автоматический выключатель или вилку в розетку, чтобы подать питание на электрический кран с горячей водой.

3) В рабочем режиме загорается светодиодный индикатор, на котором отображается температура на выходе в режиме реального времени.

4) При наклоне ручки в сторону C, из крана течет холодная вода; наклоняйте ее против часовой стрелки, поток холодной воды будет становиться все больше и больше.

6) Поверните ручку в сторону H, из крана течет горячая вода; наклоняйте ее по часовой стрелке, поток горячей воды будет все больше и больше, а температура горячей воды будет все ниже и ниже.

7) Форсунка поворачивается на 360°.

ВНИМАНИЕ: если температура на выходе слишком высокая, пожалуйста, не поворачивайте ручку в сторону малого потока горячей воды.

Техническое обслуживание

Примечание: Перед проведением технического обслуживания устройства всегда отключайте источник питания.

После некоторого периода использования на решетке рассеивателя и фильтре для подачи воды скапливается грязь, остатки накипи и прочее, что значительно снижает входящий поток воды и поток на выходе, а так же влияет на производительность устройства. Поэтому рекомендуется регулярно разбирать и чистить эти две детали каждый месяц.

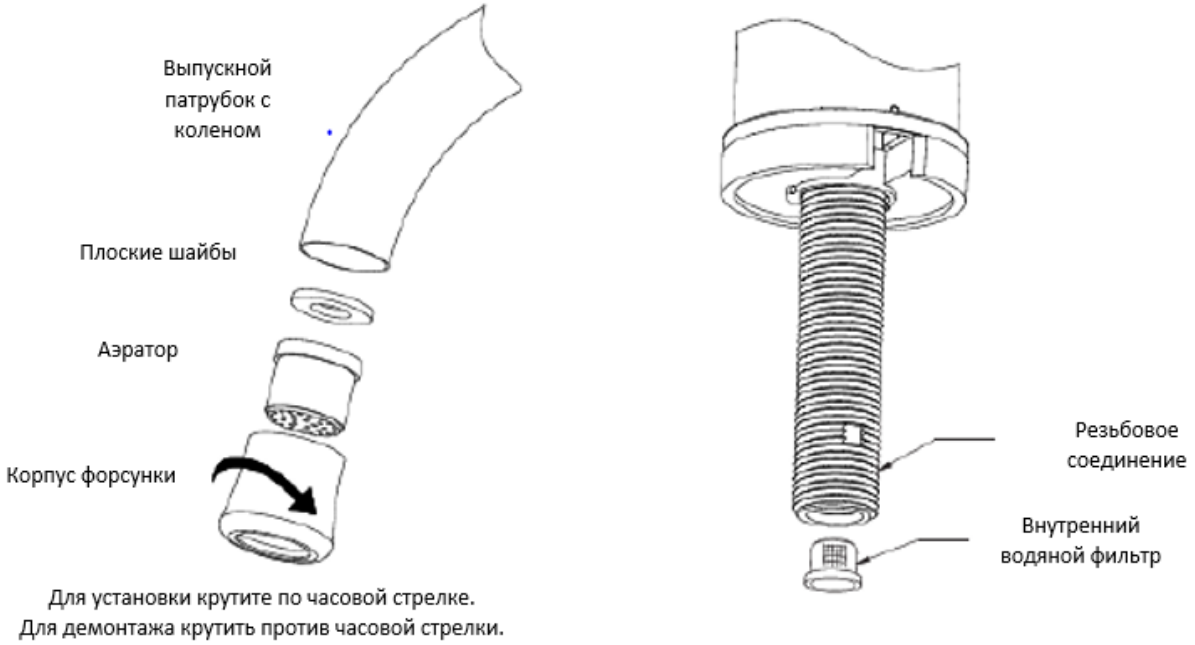

Процесс сброса давления:

Когда давление воды внутри крана становится слишком высоким или внутренний резервуар замерзает из-за низкой температуры, во кране срабатывает защитное устройство для сброса давления, заглушка для сброса давления на задней панели крана выдавливается наружу, и вода вытекает из отверстия для сброса давления; столкнувшись с этим явлением, пользователь может сбросить его самостоятельно.

Обратите внимание перед сбросом настроек: сначала отключите питание, закройте клапан подачи воды, затем совместите заглушку для сброса давления с отверстием для сброса давления и вдавливайте ее до тех пор, пока внешняя торцевая поверхность заглушки для сброса давления не

окажется на одном уровне с отверстием для сброса давления во внутреннем резервуаре. Во время работы не вдавливайте заглушку для сброса давления слишком глубоко, это может привести к соскальзыванию заглушки для сброса давления во внутренний резервуар и утечке воды.

После завершения вдавливания заглушки и ее нормализации, сначала включите воду, а затем питание, сброс давления завершится, и устройство будет использоваться в обычном режиме. (Сброс давления является защитой для крана и гарантией безопасного использования пользователем. После завершения сброса давления пользователь может сам отжать заглушку. Если заглушка для сброса давления утеряна, пожалуйста, свяжитесь с продавцом для ее замены.)

Схема операции сброса давления

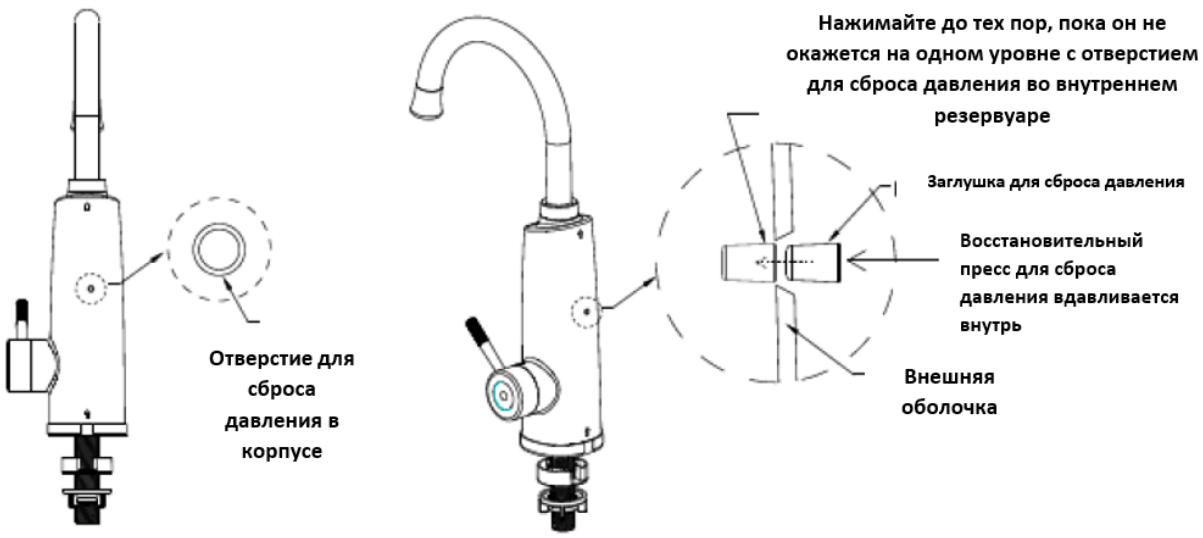

Правильный режим использования указан ниже:

1. При нормальных условиях, после использования горячей воды, из-за тепловой инерции воды, после отключения подачи воды отображаемая температура соответственно повышается, но она не находится в состоянии нагрева.

2. Если пользователь включит режим горячей воды и будет использовать небольшой расход воды, температура воды будет слишком высокой, что создаст риски ожога.

3. Если пользователь хочет использовать слабый поток горячей воды, рекомендуемая последовательность действий следующая: сначала

включить большую подачу воды, а затем медленно настроить ее на малую подачу воды для использования.

4. После использования горячей воды рекомендуется каждый раз включить и выключить холодную воду.

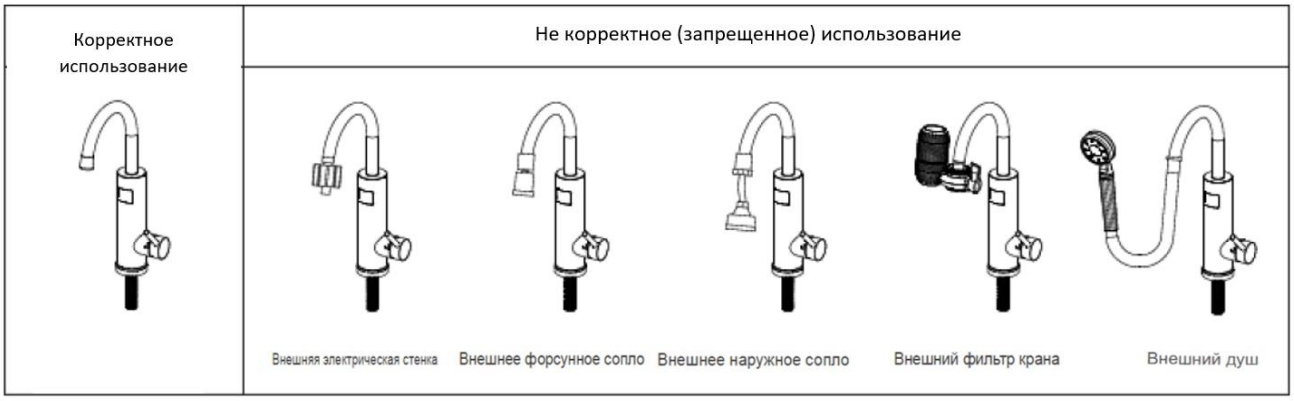

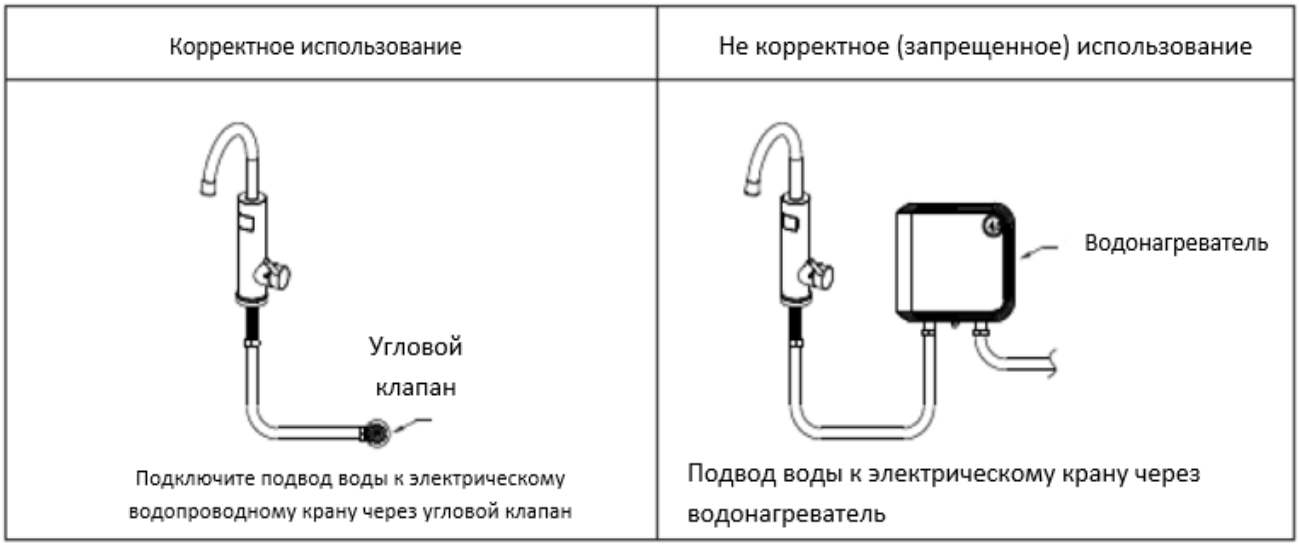

Коды неисправностей

Код	Описание неисправности
E0	Короткое замыкание датчика температуры NTC
E1	Обрыв датчика температуры NTC
E2	Превышение заданной температуры при достижении 70°C
E5	Неисправность платы дисплея

ГАРАНТИЙНЫЙ ТАЛОН

Заполнить при продаже

Модель……..……..

Серийный номер……..……

Название и адрес торговой организации……..

……..……..……

Дата продажи.....…….. Телефоны ……..……

ФИО продавца…….……

_____Подпись _____ Место печати

Отметки о прохождении периодического технического обслуживания

Дата технического обслуживания

Организация, ФИО мастера, контактный телефон, примечания

……

……

……Подпись……

Дата технического обслуживания _____

Организация, ФИО мастера, контактный телефон, примечания

……

……

……Подпись……

Дата технического обслуживания _____

Организация, ФИО мастера, контактный телефон, примечания

……

……

……Подпись……

Дата технического обслуживания _____

Организация, ФИО мастера, контактный телефон, примечания

……

……

…… …… Подпись

Импортер на территории РФ и правообладатель бренда E8tempo – ООО «E8».

Свяжитесь с нами любым удобным для Вас способом!

Горячая линия для звонков по РФ

(техническая поддержка): 8-800-350-88-21

Официальный сайт
www.E8.ru

Telegram бот
Техническая поддержка